記号 NO.	品　名 NAME	材　質 MATERIAL	個数 QTY	備　考 REMARKS
1	電槽	合成樹脂	1	
2	蓋	合成樹脂	1	
3	覆い板	合成樹脂	3	
4	端子	黄銅－ハンダメッキ	2	メールタブ#4.8

定格容量 (Ah/20HR)	公称電圧 (V)	質量 約(kg)
10.0	6	2.0

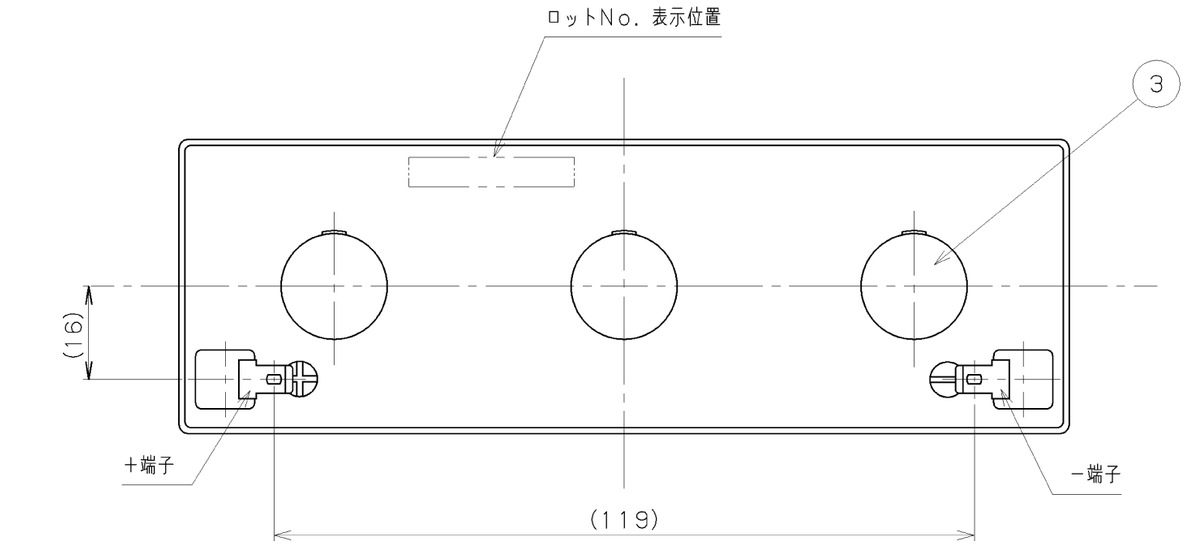

端子部詳細（2：1）

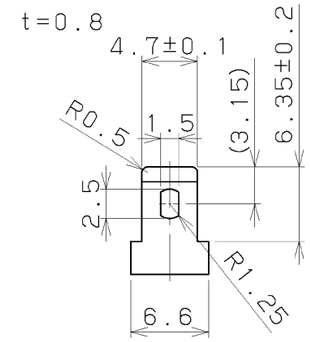

ロットNo. 表示例

1509013J

管理コード

製造月日

製造年（西暦下2桁）

備考

1．本品の製造場所は台湾である。

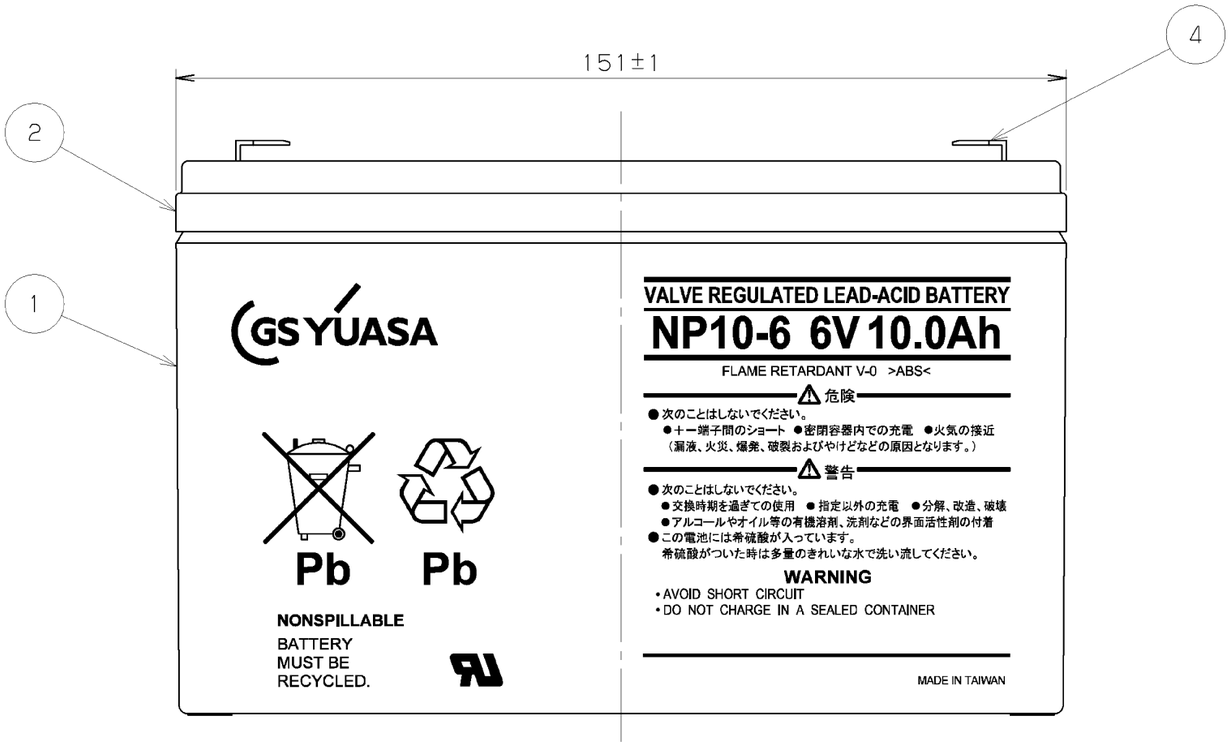

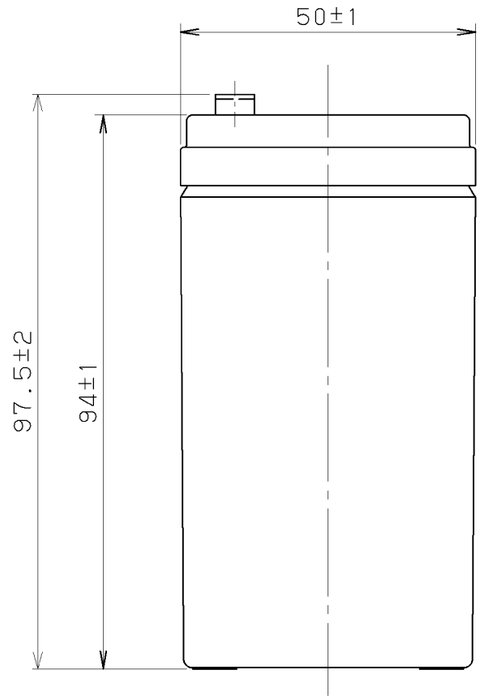

MARK	DATE	REVISIONS	REVISED	APPROVED

GS YUASA　株式会社 GSユアサ　GS Yuasa International Ltd.

DESIGNED 設計 清水 浩幸 2015.12.08	SCALE 尺度 1：1 (2：1)	TITLE 名称 NP10-6 小形制御弁式鉛蓄電池 外形図
CHECKED 検図 陣野 俊介 2015.12.08	3RD ANGLE PROJECTION 第三角法	
APPROVED 承認 前田 真之 2015.12.08	UNIT 単位 mm / PRINT SIZE A3	DRAWING NO. 図面番号 AL10288