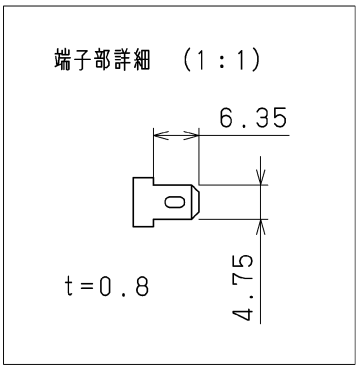

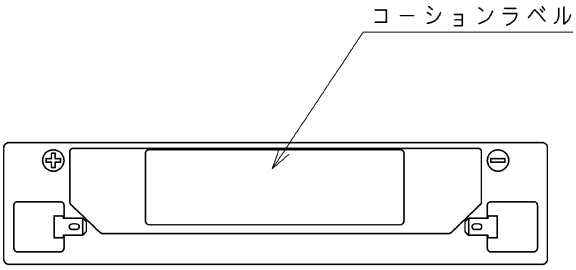

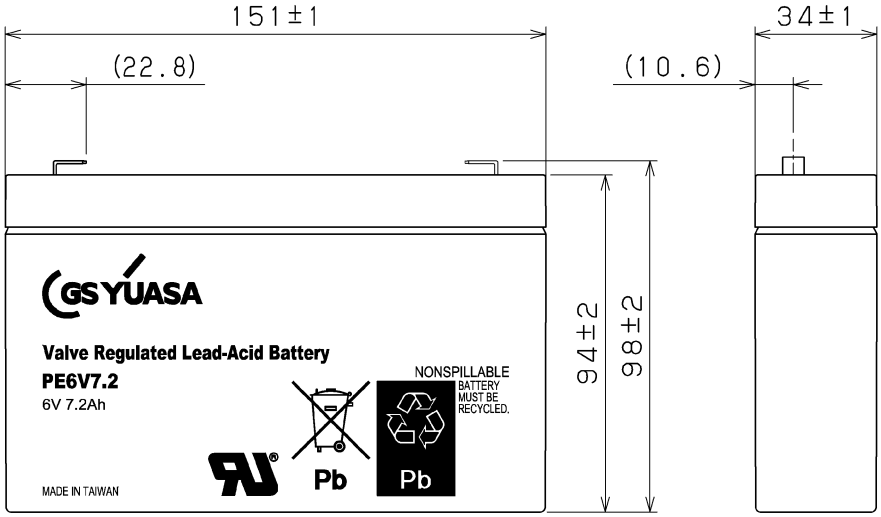

公称電圧	定格容量	電池質量 (約)	電池端子
NOMINAL VOLTAGE	RATED CAPACITY	MASS (APPROX.)	TERMINAL
6V	7.2Ah (20HR)	1.45kg	メールタブ4.8mmシリーズ 厚さ0.8mm

MARK	DATE	REVISIONS	REVISED	APPROVED

DESIGNED 設計: 藤倉 僚平 2013.11.07
CHECKED 検図: 清水 浩幸 2013.11.07
APPROVED 承認: 喜多見 俊男 2013.11.07

SCALE 尺度: 1:2 (1:1)
3RD ANGLE PROJECTION 第三角法
UNIT 単位: mm
PRINT SIZE A4

TITLE 名称: PE6V7.2
小形制御弁式鉛蓄電池
外形図

DRAWING NO. 図面番号: AL10196

株式会社 GSユアサ
GS Yuasa International Ltd.